株式会社 三ヤマエ

発行日付 20　・　・

仮発行図面 | 見積用図面 | 金型製作用図面 | 製造打合図面 | 設計通報図面 | 設計基絡図面 | 新設図面 | 参考図面 | 焼増図面 | 試作図面

共用金型			適用取得番号	員数
	発生品番			
	部品名称			
	部品コード			
	共用金型工程	共用型（後加工・コア入れ換え）・押出型 外形抜き・穴明・折曲・絞り・その他		

設計通報，連絡書 号による　新設 変更 書換

実施　一次試作，量産試作，量産 から

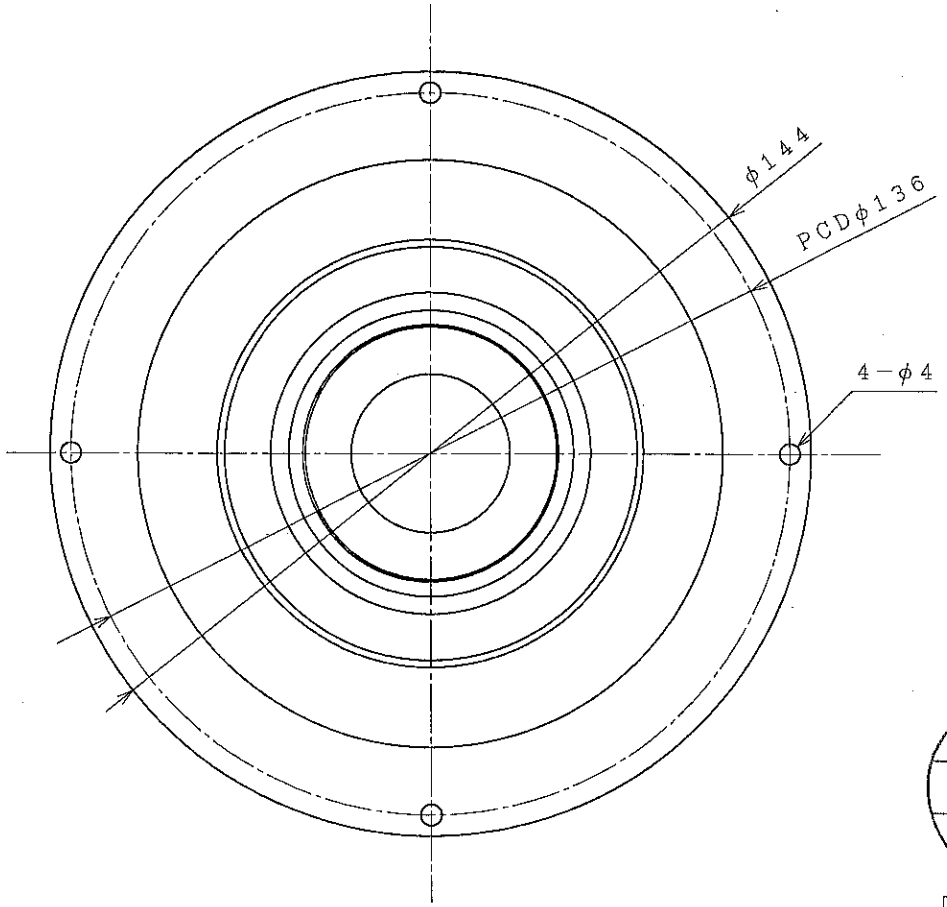

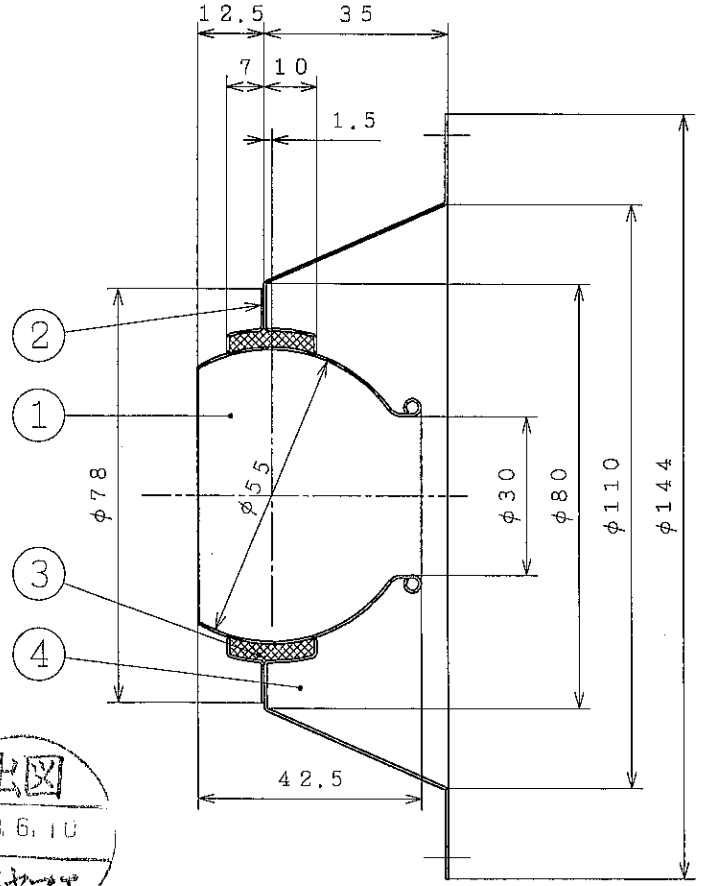

出図 03.6.10 (株)三ヤマエ

製図一般検図

組合寸法検図

設計一般検図

計

配布先　枚数

部品表

	部品名称	材質	処理・加工	個数	備考
①	本体	SUS304	ヘアライン	1	t0.5
②	下部フレーム	SUS304	――	1	t0.5
③	フェルトパッキン	ファイバー	――	1	白色
④	上部フレーム	SUS304	ヘアライン	1	~~t0.5~~ t0.7 △1

NO.	部品コード PARTS CODE	加工経路 PROCESS	員数 PIECES	材質 MATERIAL	仕上 FINISH	部品名称 NAME
	PNC-030-101		1	SUS304		SC-30 組図

	年月日 DATE	設通番号 NO.	訂正記事 REVISE
△5			
△4			
△3			
△2			
△1	2003.04.07		板厚変更

作成日付 DATE 2002.11.14　枚方工場開発課　発行

原図尺度 SCALE 1／1　単位 UNIT mm　コピーサイズ A1, A2, A4 (その他)　三角図法

承認 APPROVE	検図 CHECK	設計 DESIGN	製図 DRAW	担当 CHARGE
山田			武本	

取得番号 ASSIGN NO.

図番 DRAWING NO. PNC-030-101